XB SERIES

VÁLVULAS DE GUILLOTINA BIDIRECCIONAL ENGOMADA "LUG"

DESCRIPCIÓN

- Cuerpo de fundición de una sola pieza con interior recubierto de elastómero.
- Grandes caudales con pequeñas pérdidas de carga.
- Múltiples materiales de construcción, y empaquetaduras disponibles.
- Tajadera inoxidable.
- Distancia entre caras de acuerdo al estándar de **CMO Valves**.

APLICACIONES GENERALES

Esta válvula de guillotina es apropiada para trabajar en industria minera, en líneas de transporte de fluidos cargados, por ejemplo: agua con piedras, lodos...

Diseñada para aplicaciones tales como:
- Industria de la Minería.
- Centrales eléctricas y térmicas.
- Plantas químicas.
- Sector energético.
- Tratamiento de aguas residuales.

TAMAÑOS

De DN50 a DN600.

Otros DN bajo consulta.

PRESIÓN DE TRABAJO (ΔP)

DN50-DN600	10 bar

Otras presiones bajo consulta.

TALADRADO DE BRIDAS

- PN10.
- ANSI B16.5 (150 LB)

OTRAS USUALES

- PN 6 Australian standard.
- PN 16 JIS standard.
- PN 25 British standard.

Otras bajo consulta.

JUNTAS ESTANQUEIDAD

- POLIURETANO.

Existen varios materiales disponibles para el anillo reforzado y deflector (acero CA-15, CF8M, y Ni-hard...).

DIRECTIVAS

Ver documento de Directivas aplicables a **CMO Valves**.

*Para información de categorías y zonas, contactar con el departamento técnico-comercial de **CMO Valves**.*

DOSSIER DE CALIDAD

Todas las válvulas se prueban hidrostáticamente con agua en **CMO Valves** y es posible suministrar certificados de materiales y pruebas.
- Prueba del cuerpo = presión de trabajo x 1,5.
- Prueba de cierre = presión de trabajo x 1,1.

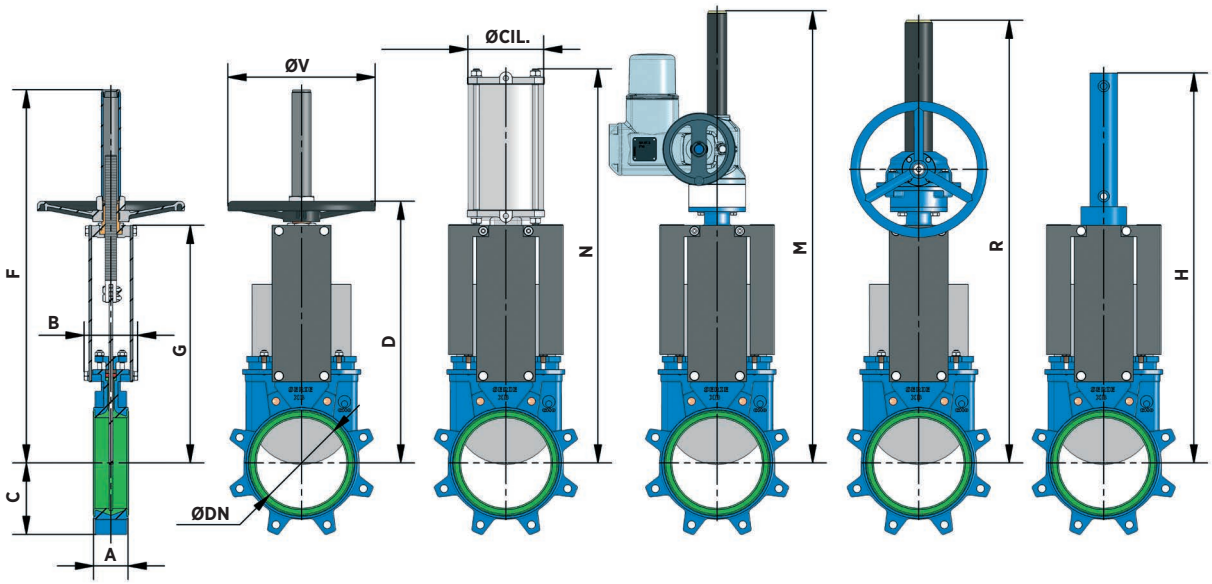

PROGRAMA DE FABRICACIÓN

DIMENSIONES – XB

DN	A	B	C	G	F	D	ØV	N	ØCIL.	M	R	H
50	54	91	61	241	410	280	225	416	80	581	540	457
65	54	91	68	268	437	308	225	456	80	607	566	500
80	57	91	91	294	463	333	225	498	80	632	592	560
100	57	91	104	334	503	373	225	562	100	672	632	620
125	64	101	118	367	586	407	225	636	125	705	665	683
150	64	101	130	419	638	458	225	723	160	757	717	755
200	76	118	159	525	816	578	325	886	200	988	942	926
250	76	118	196	626	1017	679	325	1133	250	1089	1043	1077
300	83	118	231	726	1117	779	380	1278	300	1189	1193	1246
350	83	290	257	797	1337	906	450	1383	350	1335	1335	1376
400	96	290	290	903	-	-	-	1532	400	1441	1441	1532
450	96	290	312	989	-	-	-	*	*	1677	1677	1707
500	121	290	340	1101	-	-	-	*	*	1789	1789	1869
600	121	290	398	1307	-	-	-	*	*	2108	2108	2202

** Consultar.*

*Cotas y dibujos sin compromiso. **CMO Valves** se reserva, en cualquier momento, el derecho de modificarlos a discreción y sin previo aviso.*

Tamaños mayores bajo consulta.

www.cmovalves.com/valves

*Visita nuestro sitio web, para ver las características completas de la **XB** Series.*

TALADRO DE BRIDAS – XB

DN	ΔP (bar)	PN10				ASA150			
		●	M	P	ØK	●	R UNC	P	ØK
50	10	4	M 16	8	125	4	5/8"	8	120,6
65	10	4	M 16	8	145	4	5/8"	8	139,7
80	10	8	M 16	9	160	4	5/8"	9	152,4
100	10	8	M 16	9	180	8	5/8"	9	190,5
125	10	8	M 16	9	210	8	3/4"	9	215,9
150	10	8	M 20	10	240	8	3/4"	10	241,3
200	10	8	M 20	10	295	8	3/4"	10	298,4
250	10	12	M 20	12	350	12	7/8"	12	361,9
300	10	12	M 20	12	400	12	7/8"	12	431,8
350	10	16	M 20	21	460	12	1"	21	476,2
400	10	16	M 24	21	515	16	1"	21	539,7
450	10	20	M 24	22	565	16	1 ⅛"	22	577,8
500	10	20	M 24	22	620	20	1 ⅛"	22	635
600	10	20	M 27	22	725	20	1 ¼"	22	749,3

Tamaños mayores bajo consulta.
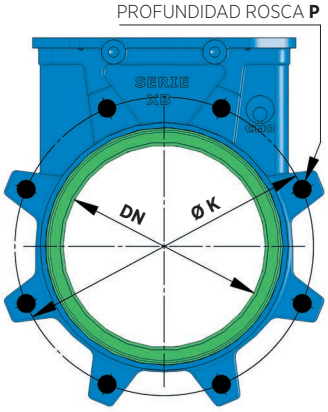
● *Agujeros roscados*