CMO VALVES
manufacturing the valve you need

# 11A SERIES

## PROGRAMA DE FABRICACIÓN
### *VÁLVULAS DE COMPUERTA*

**UTILIZACIÓN:**

- Válvula de compuerta, para abastecimiento, bombeo, regadíos, acometidas de agua potable, depuración y bombeo de aguas residuales, etc.
- Presenta mínima pérdida de carga y es 100% estanca, de paso total y desmontable con la instalación en carga.

CERTIFIED LR ISO 9001

CE

V.4

# SERIE - 11

## *VÁLVULAS DE COMPUERTA*

## CARACTERISTICAS GENERALES:

- Mínima pérdida de carga.
- Paso total.
- Desmontable en carga.
- Estanqueidad 100%.
- Flujo bidireccional.
- Bridas PN 10/16/25 tipo RF.
- Compuerta guiada para facilitar el cierre.
- Tornillería protegida contra agentes externos.
- Certificado WRAS para contacto con agua potable.
- Presión de trabajo máxima según presión de diseño PN10/16/25.
- Temperatura de trabajo entre -10ºC y 90ºC.

## NORMATIVA APLICADA:

- Diseño según DIN 3352.
- Pruebas hidráulicas según EN 12266-1, clase A.
- Directiva CE.
- Certificación EN 1074-2.
- Distancia entre caras según EN 558 serie 14/15.
- Bridas laterales según ISO 7005-2.
- Brida superior (opcional) ISO 5211.

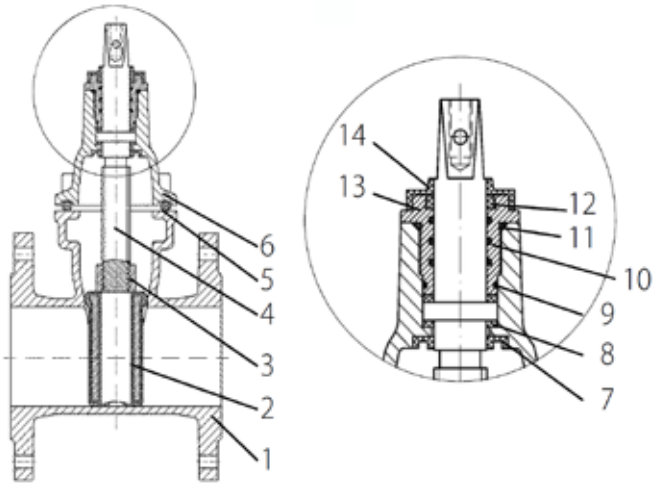


| DESCRIPCIÓN | | |
|---|---|---|
| 1 | *CUERPO* | *GJS500* |
| 2 | *CIERRE* | *GJS500+EPDM/NBR VULCANIZADO* |
| 3 | *TUERCA* | *LATÓN* |
| 4 | *EJE* | *AISI 420* |
| 5 | *JUNTA CUERPO-TAPA* | *EPDM* |
| 6 | *TAPA* | *GJS500* |
| 7 | *RETÉN* | *EPDM* |
| 8 | *EMPAQUETADURA* | *PTFE* |
| 9 | *JUNTAS TORICAS* | *EPDM* |
| 10 | *JUNTAS EJE-TUERCA* | *NBR* |
| 11 | *JUNTAS TORICAS* | *EPDM* |
| 12 | *JUNTAS TORICAS* | *NBR* |
| 13 | *TUERCA PRENSA* | *LATÓN* |
| 14 | *GUARDAPOLVOS* | *NBR* |
| | *PINTURA RAL 5015* | *Epoxi 250 µm* |

Las imagenes y planos no son contractuales.
Las especificaciones de los productos mostrados podrán sufrir modificaciones sin aviso previo.

CMOVALVES

Amategui Aldea, 142 - 20400 Tolosa - Guipuzcoa (Spain)
(+34) 943 67 33 99 - cmo@cmovalves.com - **www.cmovalves.com**

# SERIE - 11

## *VÁLVULAS DE COMPUERTA*

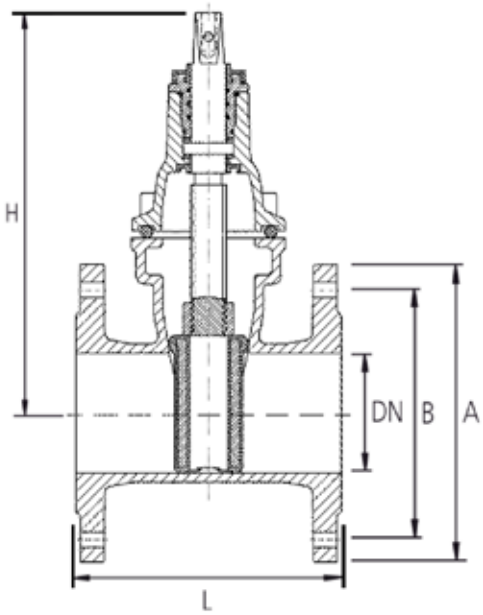


### DIMENSIONES

| DN | L (F4) | L (F5) | H | A (PN10) | A (PN16) | B (PN10) | B (PN16) | PAR (N·m) | Nº Vueltas |
|---|---|---|---|---|---|---|---|---|---|
| 40 | 140 | 240 | 210 | 150 | 150 | 110 | 110 | 32 | 10 |
| 50 | 150 | 250 | 223 | 165 | 165 | 125 | 125 | 40 | 12.5 |
| 65 | 170 | 270 | 255 | 185 | 185 | 145 | 145 | 52 | 7 |
| 80 | 180 | 280 | 277 | 200 | 200 | 160 | 160 | 64 | 8.5 |
| 100 | 190 | 300 | 325 | 220 | 220 | 180 | 180 | 80 | 10.5 |
| 125 | 200 | 325 | 368 | 250 | 250 | 210 | 210 | 100 | 13 |
| 150 | 210 | 350 | 408 | 285 | 285 | 240 | 240 | 120 | 15.5 |
| 200 | 230 | 400 | 495 | 340 | 340 | 295 | 295 | 160 | 17 |
| 250 | 250 | 450 | 588 | 405 | 405 | 350 | 355 | 200 | 21.5 |
| 300 | 270 | 500 | 677 | 460 | 460 | 400 | 410 | 240 | 25.5 |

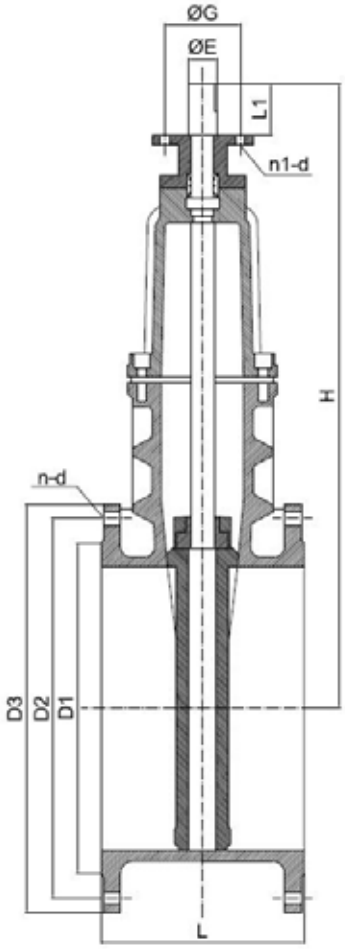


### DIMENSIONES

| DN | L | H | L1 | n1-d | E | G | PAR (N·m) | Nº Vueltas |
|---|---|---|---|---|---|---|---|---|
| 400 | 310 | 872 | 55 | 4-18 | 30 | 140 | 351 | 28.5 |
| 450 | 330 | 976 | 55 | 4-18 | 30 | 140 | 390 | 32 |
| 500 | 350 | 1072 | 70 | 4-22 | 35 | 165 | 455 | 36 |
| 600 | 390 | 1228 | 70 | 4-22 | 35 | 165 | 520 | 43 |

### BRIDAS

| DN | D1 | | D2 | | D3 | | n-d | |
|---|---|---|---|---|---|---|---|---|
| | PN10 | PN16 | PN10 | PN16 | PN10 | PN16 | PN10 | PN16 |
| 400 | 480 | 480 | 515 | 525 | 565 | 580 | 16-26 | 16-31 |
| 450 | 548 | 548 | 565 | 585 | 615 | 640 | 20-26 | 20-31 |
| 500 | 609 | 609 | 620 | 650 | 670 | 715 | 20-26 | 20-34 |
| 600 | 720 | 720 | 725 | 770 | 780 | 840 | 20-30 | 20-37 |

CMOVALVES

Amategui Aldea, 142 - 20400 Tolosa - Guipuzcoa (Spain)
(+34) 943 67 33 99 - cmo@cmovalves.com - **www.cmovalves.com**

# SERIE - 11

## *VÁLVULAS DE COMPUERTA*

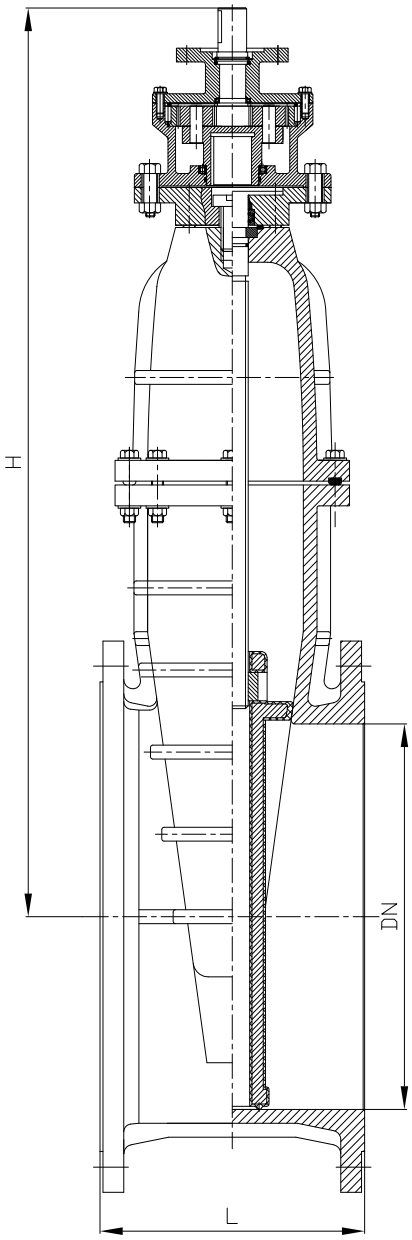


Las válvulas de diámetros mayores de DN600 vienen equipadas con reductor vertical, incluido en el precio.

Estas válvulas de compuertas sólo están disponibles con distancia entre caras EN 558-1 serie 14 (F4)

| DN | L | H | Peso Kg. | Brida superior | Eje | Volante |
|---|---|---|---|---|---|---|
| **700** | 430 | 1491 | 840 | F14 | Φ32 | Φ400 |
| **800** | 470 | 1663 | 1160 | F14 | Φ32 | Φ400 |
| **900** | 510 | 1820 | 1560 | F14 | Φ32 | Φ400 |
| **1000** | 550 | 2071 | 3020 | F14 | Φ32 | Φ400 |

CMOVALVES

Amategui Aldea, 142 - 20400 Tolosa - Guipuzcoa (Spain)
(+34) 943 67 33 99 - cmo@cmovalves.com - **www.cmovalves.com**

# SERIE - 11

*VÁLVULAS DE COMPUERTA*

## MOTORIZACION TRIFASICA

| DN | Par a eje libre (N·m) | Actuador |
|---|---|---|
| 50 | 50 | SA07,6 |
| 65 | 60 | SA07,6 |
| 80 | 70 | SA10,2 |
| 100 | 80 | SA10,2 |
| 125 | 100 | SA10,2 |
| 150 | 120 | SA10,2 |
| 200 | 150 | SA10,2 |
| 250 | 200 | SA10,2 |
| 300 | 250 | SA10,2 |
| 350 | 300 | SA10,2 |
| 400 | 350 | SA10,2 |
| 450 | 400 | SA10,2 |
| 500 | 450 | SA14,2 |
| 600 | 550 | SA14,2 |
| 700 | 530 | SA14,6 |
| 800 | 640 | SA14,6 |
| 900 | 720 | SA16,2 |
| 1000 | 800 | SA16,2 |

Para el montaje de todas estas válvulas se colocará un reductor de engranaje cónico.

Estas válvulas son fabricadas con brida superior ISO5211, los pares pueden variar con respecto al modelo sin brida.

Para DN>600 el reductor estándar es vertical, si se desea un reducotr angular como el del a imagen, debe indicarse al hacer el pedido.

CMOVALVES

Amategui Aldea, 142 - 20400 Tolosa - Guipuzcoa (Spain)
(+34) 943 67 33 99 - cmo@cmovalves.com - **www.cmovalves.com**

# SERIE - 11

*VÁLVULAS DE COMPUERTA*

## PN25

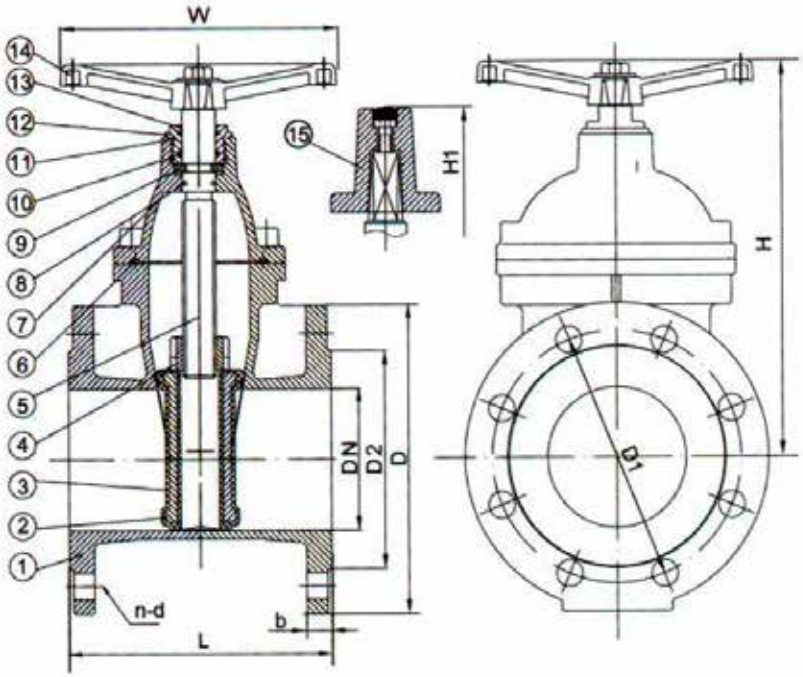


| DESCRIPCION | | |
|---|---|---|
| 1 | *CUERPO* | *GJS500* |
| 2 | *COMPUERTA* | *GJS500* |
| 3 | *RECUBRIMIENTO CIERRE* | *EPDM* |
| 4 | *TUERCA CIERRE* | *ALEACIÓN COBRE* |
| 5 | *EJE* | *AISI 420* |
| 6 | *JUNTA DE TAPA* | *EPDM* |
| 7 | *TAPA* | *GJS500* |
| 8 | *JUNTA TÓRICA* | *EPDM* |
| 9 | *COLLARIN* | *LATÓN* |
| 10 | *JUNTA TÓRICA* | *EPDM* |
| 11 | *JUNTA TÓRICA* | *NBR* |
| 12 | *TUERCA DE EJE* | *ALEACIÓN COBRE* |
| 13 | *GUARDAPOLVOS* | *EPDM* |
| 14 | *VOLANTE* | *GJS500* |
| 15 | *CUADRADILLO* | *GJS500* |
| | *PINTURA RAL 5015* | *Epoxi 250 µm* |

### DIMENSIONES

| DN | L (F4) | L (F5) | D | D1 | D2 | b | n-d | H | H1 | W | Peso Kg. (F4) | Peso Kg. (F5) |
|---|---|---|---|---|---|---|---|---|---|---|---|---|
| 40 | 140 | 240 | 150 | 110 | 84 | 19 | 4-19 | 180 | 225 | 160 | 11 | 12 |
| 50 | 150 | 250 | 165 | 125 | 99 | 19 | 4-19 | 195 | 240 | 160 | 13 | 15 |
| 65 | 170 | 270 | 185 | 145 | 118 | 19 | 8-19 | 225 | 265 | 200 | 16 | 18 |
| 80 | 180 | 280 | 200 | 160 | 132 | 19 | 8-19 | 255 | 295 | 200 | 20 | 23 |
| 100 | 190 | 300 | 235 | 190 | 156 | 19 | 8-23 | 285 | 325 | 200 | 24 | 28 |
| 125 | 200 | 325 | 270 | 220 | 184 | 19 | 8-28 | 345 | 380 | 250 | 34 | 38 |
| 150 | 210 | 350 | 300 | 250 | 211 | 20 | 8-28 | 385 | 420 | 250 | 44 | 51 |
| 200 | 230 | 400 | 360 | 310 | 274 | 22 | 12-28 | 465 | 500 | 320 | 67 | 78 |
| 250 | 250 | 450 | 425 | 370 | 330 | 24.5 | 12-31 | 565 | 590 | 370 | 105 | 121 |
| 300 | 270 | 500 | 485 | 430 | 389 | 27.5 | 16-31 | 645 | 670 | 370 | 150 | 175 |

CMOVALVES

Amategui Aldea, 142 - 20400 Tolosa - Guipuzcoa (Spain)
(+34) 943 67 33 99 - cmo@cmovalves.com - **www.cmovalves.com**